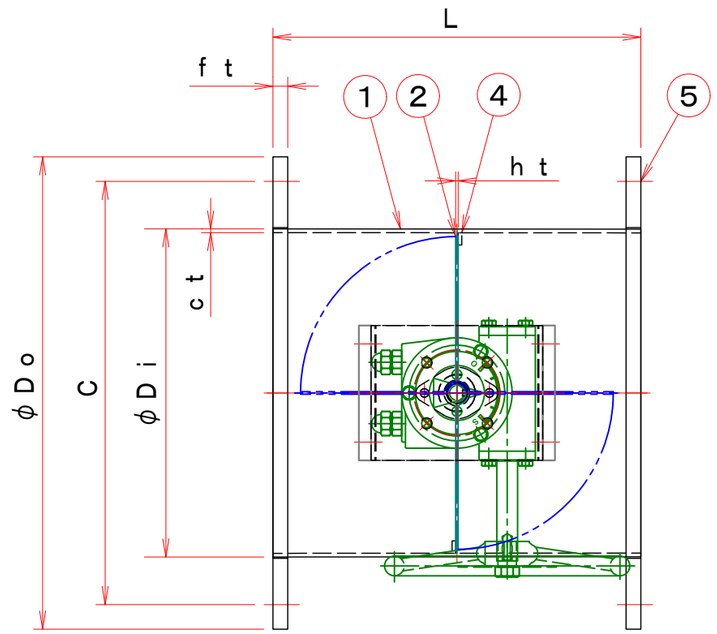

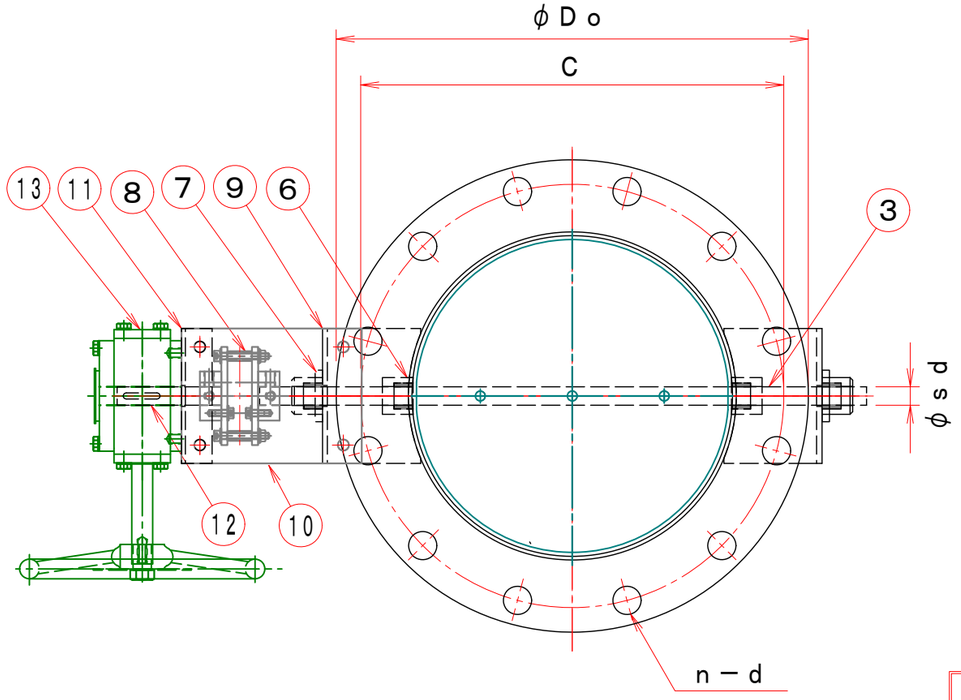

見積参考図

特　記

1．板フランジとケーシング接合部の内面は全溶接、外側は点付溶接。

2．仕上げは内外面共酸洗い仕上げ。［ハンドル部　７．５ＧＹ５／４．５］

3．本図ダンパーの使用範囲は下記の通です。　　外径寸法はインチサイズ（パイプサイズ）です。

静圧：±２．０ＫＰａ以下　風速：２０ｍ／ｓ以下　温度：－１０～４００℃以下

☆　屋内使用清浄空気用です。屋外使用、腐食性ガス等の場合はお問い合せ下さい。

☆　気密仕様、保温等詳細については仕様書、取扱説明書等参照して下さい。

型　　式	φDi	φDo	C	n－d	L	ct	ht	ft	φsd	軸　受	操作ハンドル	備　考
EBPWLF －80A－SHU	89．1	180	145	4－15	220	2．0	2．0	10	12	20112CS	BVG－02A	羽根当て無し
EBPWLF－100A－SHU	114．3	200	165	8－15	220	2．0	2．0	10	12	20215CS	BVG－02A	
EBPWLF－125A－SHU	139．8	235	200	8－15	220	2．0	2．0	10	12	20215CS	BVG－02A	
EBPWLF－150A－SHU	165．2	265	230	8－15	220	2．0	2．0	10	12	20215CS	BVG－02A	
EBPWLF－175A－SHU	190．7	300	260	8－15	220	3．0	2．0	10	15	20420CS	BVG－02A	
EBPWLF－200A－SHU	216．3	320	280	8－15	220	3．0	2．0	10	15	20420CS	BVG－02A	
EBPWLF－225A－SHU	241．8	345	305	8－15	300	3．0	2．0	10	15	20420CS	BVG－02A	
EBPWLF－250A－SHU	267．4	385	345	8－15	300	3．0	2．0	10	15	20420CS	BVG－02A	
EBPWLF－300A－SHU	318．5	430	390	12－15	300	3．0	3．0	12	20	20525CS	BVG－02A	
EBPWLF－350A－SHU	355．6	480	435	12－15	360	3．0	3．0	12	20	20525CS	BVG－02A	
EBPWLF－400A－SHU	406．4	540	495	12－15	400	3．0	3．0	12	20	20525CS	BVG－02A	
EBPWLF－450A－SHU	457．2	605	555	16－15	450	3．0	3．0	12	20	20525CS	BVG－02A	
EBPWLF－500A－SHU	508．0	655	605	16－15	500	3．0	3．0	12	25	20630CS	BVG－1H	
EBPWLF－550A－SHU	558．8	720	665	16－15	550	3．0	3．0	12	25	20630CS	BVG－1H	
EBPWLF－600A－SHU	609．6	770	715	20－15	600	3．0	3．0	12	25	20630CS	BVG－1H	

注記

図中の寸法については現場調査及び機器設計等の進捗にともなって変更することがある。

No	部品名称　TITLE	数量 QTY	備考（規格・寸法）(DIMENSIONS)
15			
14			
13	手動ハンドル	1	FC－250
12	補助シャフト	1	SGD
11	駆動部取付板	1	SS400
10	断熱接続板	1	PGX－595
9	軸受取付基台	2	SUS－304
8	耐熱カップリング	1	PGX－595
7	軸　受	2	SS400
6	シャフトボス	2	SUS－304
5	フランジ	1組	JIS－5K　SUS－304
4	羽根当て	1	SUS－304
3	シャフト	1	SUS－304
2	可動羽根	1	SUS－304
1	ダンパー本体	1	SUS－304

尺度 SCALE

単位 UNITS

承認 APPROVED BY　　．　．

設計 DESIGNED BY　　．　．

検図 CHECKED BY　　．　．

製図 DRAWN BY　Takeda　FEB．23．2016

名称 TITLE

手動バタフライ・ダンパー

［ウォームギャハンドル式］

EBPWLF－□□□A－SHU

耐熱400℃（SUS）

栄進空調株式会社
EISHIN KUCHO CO., LTD.

EBPWLF－□□□A－SHU

01/10

変更回数 REV.MARK 02

M/#　　O/#　　工事番号 JOB No.

図面番号 DRAWING NO.